G-8036

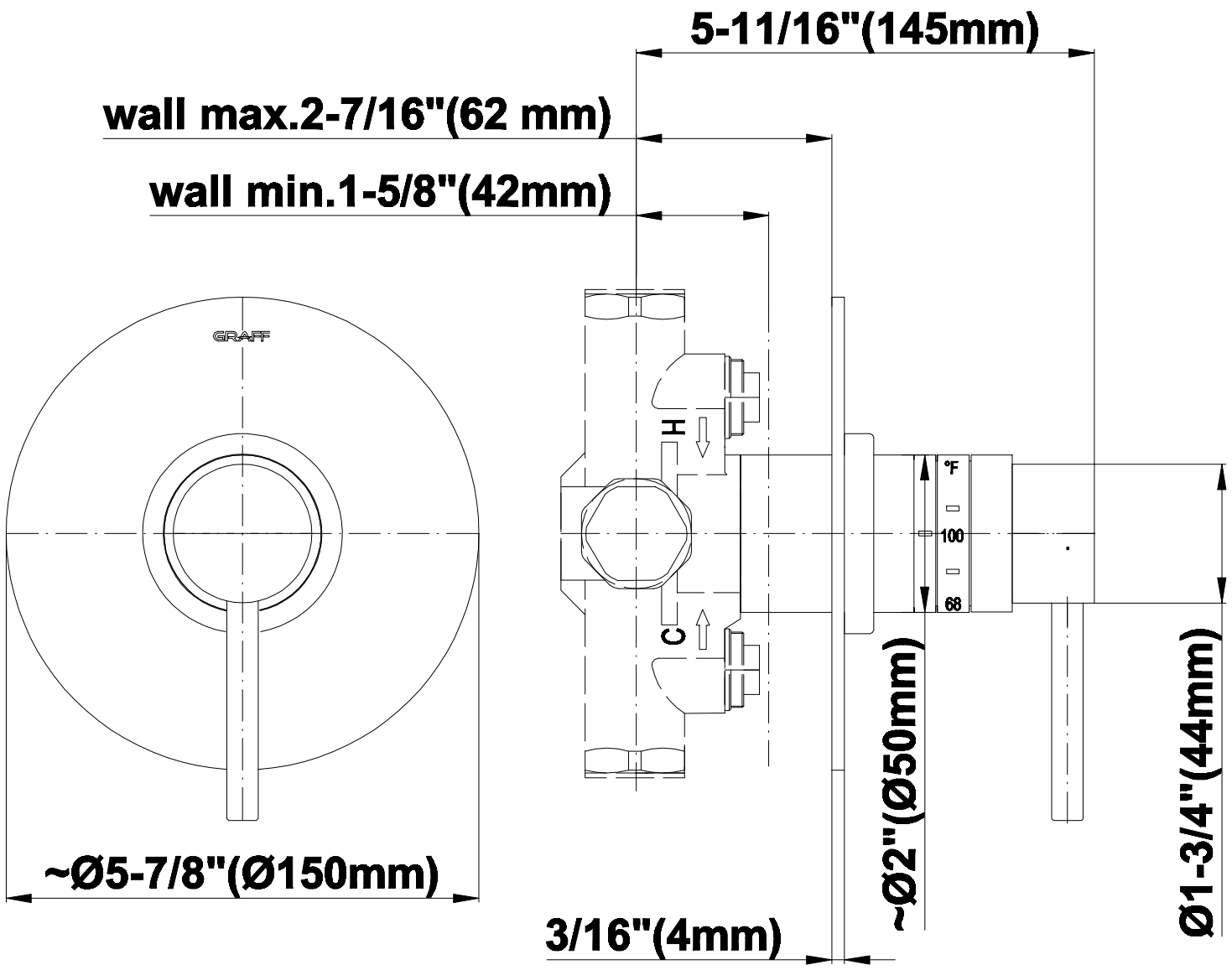

GRAFF®
CUTTING EDGE DESIGN